NA2-IO-DLINE

Discontinued

Remplacé par NA2-IO-DPRO

Connectez votre équipement audio au monde Dante®. Le NA2-IO-DLINE est un périphérique de fin de réseau. Il s'agit d'une boîte de dérivation qui permet d'intégrer deux canaux audio dans un réseau Dante®. Simultanément, NA2-IO-DLINE convertit un flux Dante® en signaux audio analogiques. Par conséquent, il est possible d'utiliser cette interface pour envoyer des signaux audio analogiques dans le réseau Dante® tout en recevant un mix d'une autre source Dante®. NA2-IO-DLINE est conçu pour des conditions de scène difficiles. Il comporte donc des connecteurs de châssis verrouillables pour les connexions audio et réseau. Pour les installations fixes, la protection en caoutchouc peut être retirée. Avec des supports de montage en option ou un panneau de rack, le boîtier peut être monté sous des tables, dans des boîtiers de scènes ou dans des racks d'équipement.

Features & Benefits

- Connect analog audio equipment to a Dante® network
- Heavy duty adapter for rugged stage conditions
- Lockable audio and network connections
- Convert up to two analog line signals to a Dante® network
- Feed non Dante® ready amplifiers, speakers or mixing desks with signals from the

All rights reserved / 23.08.2025

Dante® network

- ✓ Requires a Power over Ethernet switch or a PoE injector (802.3 af/at; class 1)
- ✓ AES67 compliant
- ✓ Rack mountable

For Dante® related questions, refer to the Audinate web site: www.audinate.com. The Audinate web site features a wealth of manuals, teaching material, FAQs and videos.

Please see the Technical Specifications in the NA2-IO-DLINE brochure.

Audinate® is a registered trademark of Audinate Pty Ltd.
Dante® is a trademark of Audinate Pty Ltd.

Applications

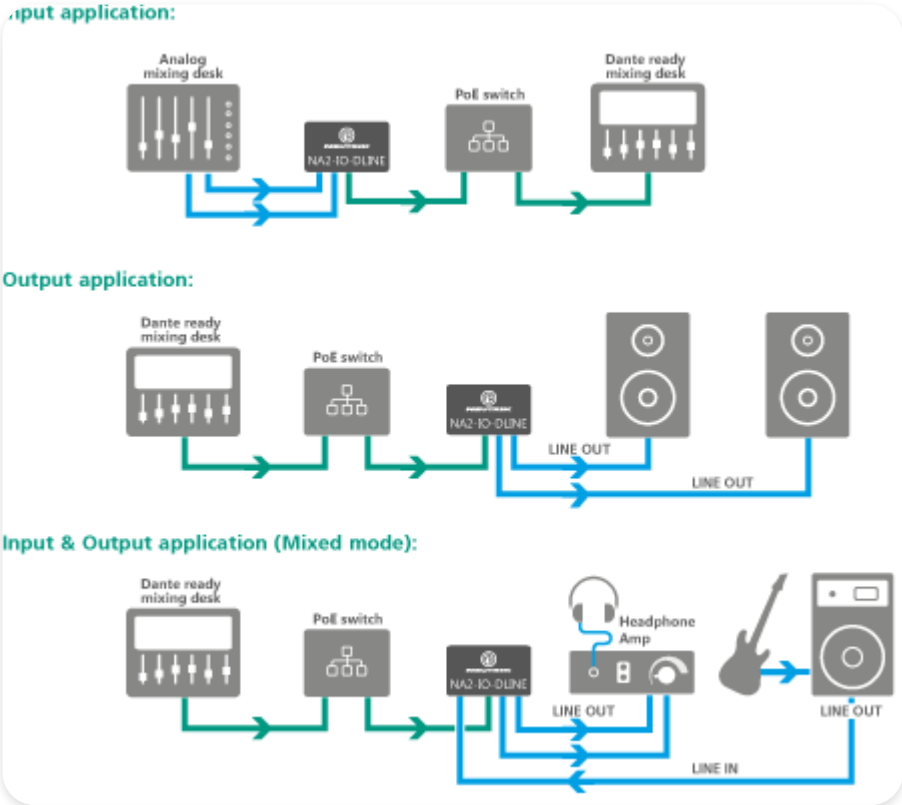

 All rights reserved / 23.08.2025

Setup / Power Supply

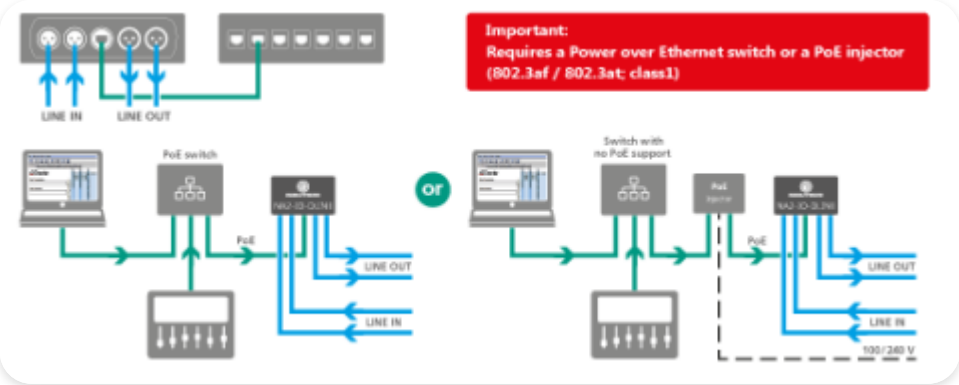

All rights reserved / 23.08.2025